ATENDIMENTO AO CIDADÃO

MÓVEL 1

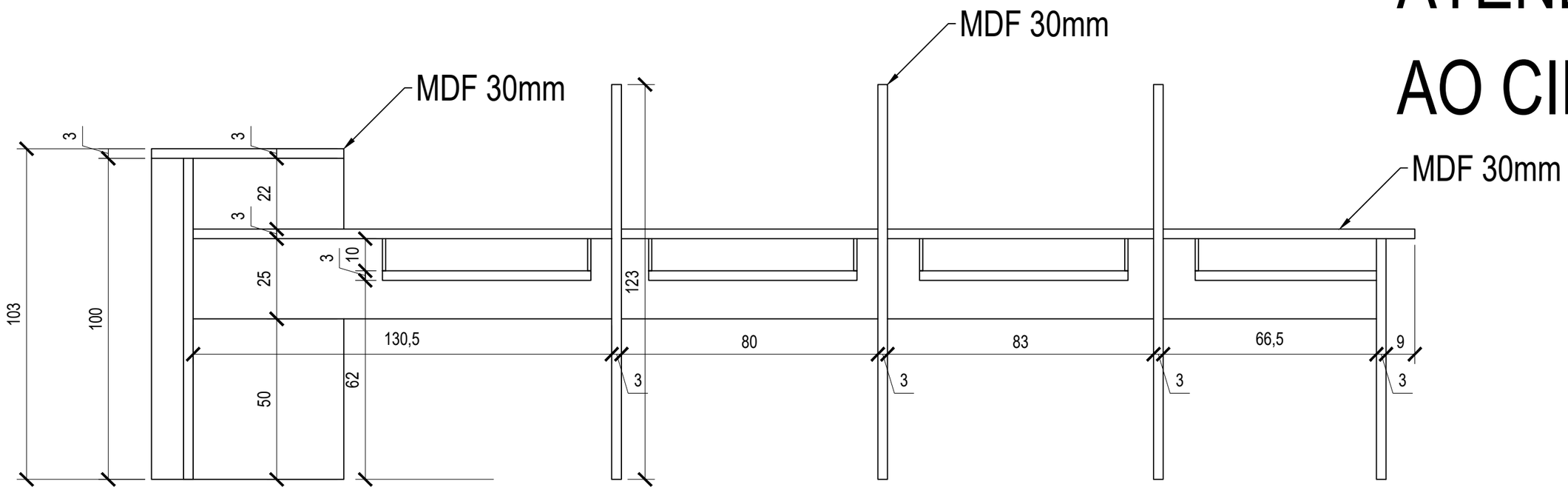

VISTA FRONTAL
ESC - 1:20

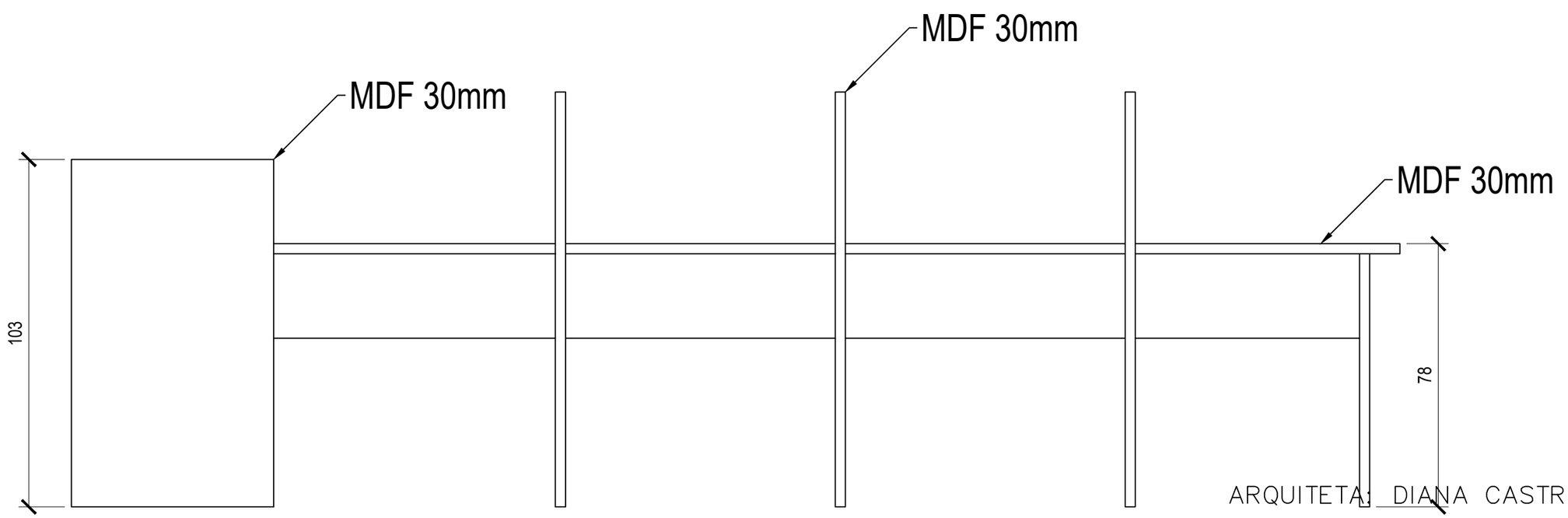

VISTA FRONTAL
ESC - 1:20

ARQUITETA: DIANA CASTRO (37) 998725955
PROP. CAMARA DE SÃO SEBASTIÃO DO OESTE
QUANTIDADE: 01 UNIDADE
PARA EXECUÇÃO CONFERIR MEDIDAS NO LOCAL